HDS-28123

回　路　図

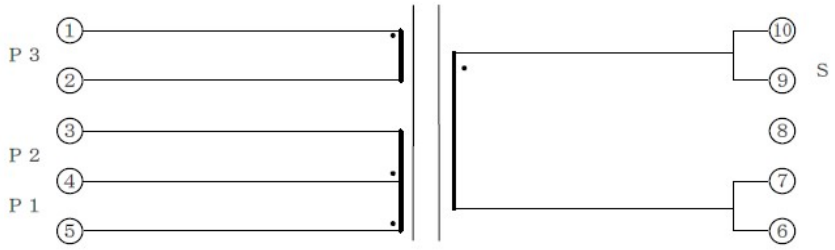

インダクタンス　　③－⑤　・・・（５４０μH）　at　１０KHz

耐電圧　（カットオフ電流　１mA）＊参考値＊

；P　⟷　S　　間に　ＡＣ２５００Ｖ を1分間印加して異常が無い事。（又は AC3000V を1秒間）

；捲線　⟷　コア　　間に　ＡＣ１５００Ｖ を1分間印加して異常が無い事。（又は AC1800V を1秒間）

外　観　図

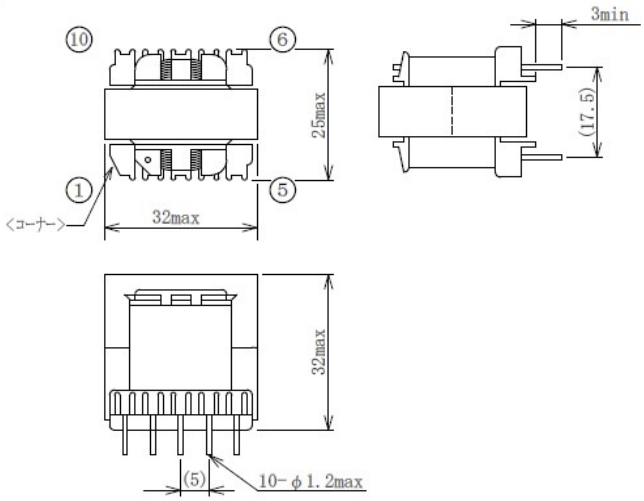

コアサイズ	EER28
入力電圧	AC80V～132V
容量	50W
参考出力	DC12V、3.5A
補助捲線	15V
周波数	42kHz
サイズ	W:32×D:25×H:32(ピン数:5-5)
推奨電源IC	MR1521(新電元工業)