HDS-28L122

回　路

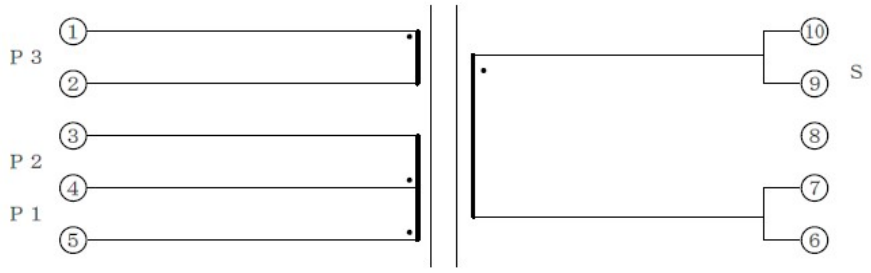

インダクタンス　①－③　・・・（1．42mH）　at　10KHz

耐電圧　（カットオフ電流　1mA）＊参考値＊

；P　⟷　S　間に　AC3000V を1分間印加して異常が無い事。（又は AC3600V を1秒間）

；捲線　⟷　コア　間に　AC1500V を1分間印加して異常が無い事。（又は AC1800V を1秒間）

外　観　図

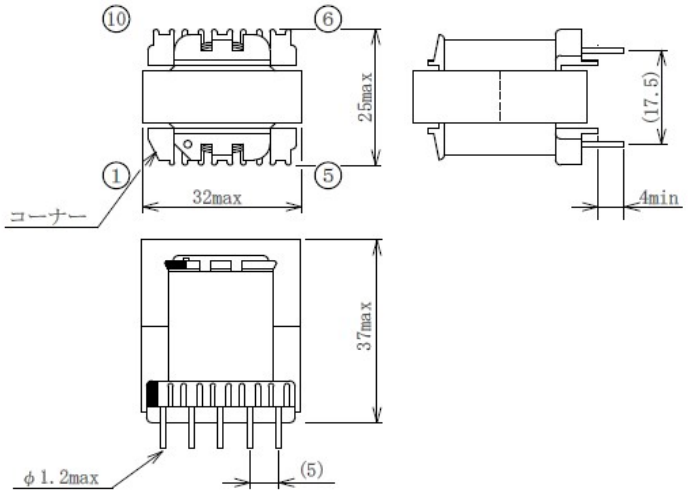

コアサイズ	EER28L
入力電圧	AC85V～276V
容量	25W
参考出力	DC12V、2.0A
補助捲線	15V
周波数	28kHz
サイズ	W:32×D:25×H:37(ピン数:5-5)
推奨電源IC	MR1722(新電元工業)